FBK壁角穴工法 施工手順書

RC壁、ALC壁、中空壁、片壁

FLAMMASYSTEM

国土交通大臣認定　PS060WL－0868（RC壁、ALC壁、中空壁）
国土交通大臣認定　PS060WL－0963－1（片壁）

使 用 材 料 ･･･ フラマボード、 フラマFBパテ

施工手順

① 施工前

・開口、貫通物、占積率等の適用範囲を確認する。

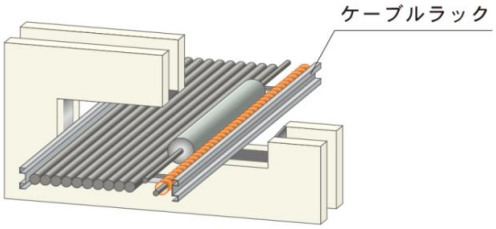

② フラマボードの設置

・開口部のサイズ、貫通物の形状に合わせてフラマボードを加工し、設置する。

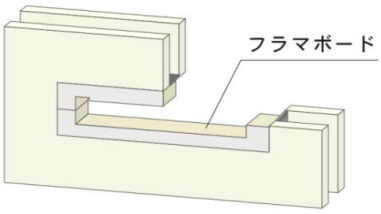

③ フラマFBパテの充填

・貫通物とフラマボードの隙間にフラマFBパテを充填する。

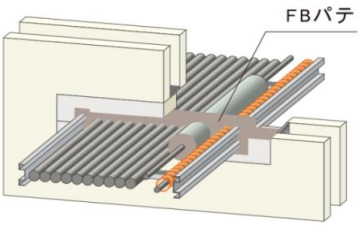

④ 目地処理材の措置

・開口部周囲に目地処理材を施工する。

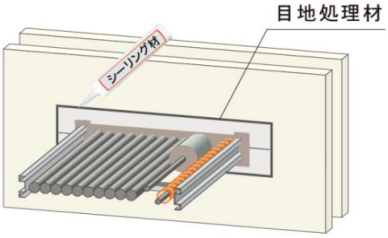

標準施工図

ＲＣ壁、ＡＬＣ壁の場合

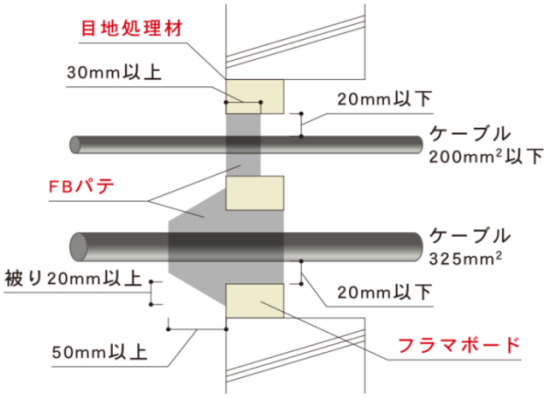

中空壁の場合

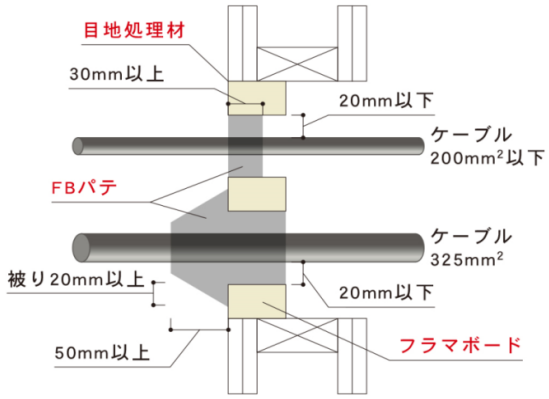

片壁の場合

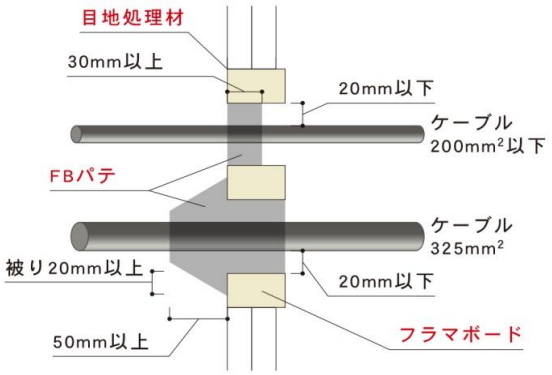

施工方法

- 目地処理材は、シリコーン系シーリング材またはフラマFBパテで施工してください。
- フラマボードと貫通物との隙間は原則20㎜以下となるように調整してください。但し、ケーブルとケーブル間の凹みやフラマボードを加工した際のコーナー部等は該当しません。

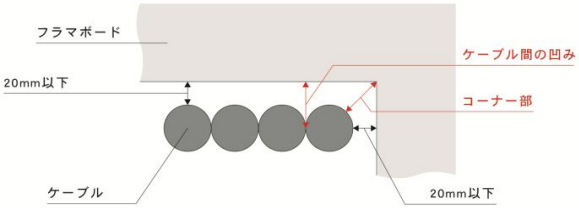

※詳細は国土交通大臣認定書をご覧ください。